НАУЧИМ ИЗОБРЕТАТЬ
БУДУЩЕЕ

TRIK

Анкерный механизм

Инструкция по сборке

Перечень деталей

Название детали	Изображение	Количество (шт.)
Пластина 1x5		3
Пластина 1x10	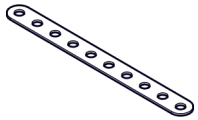	4
Пластина 1x30	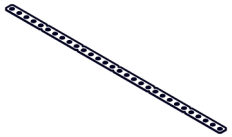	1
Пластина 2x10	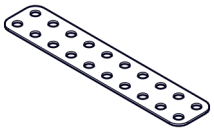	4
Пластина 4x4	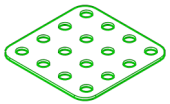	3
Треугольник 4x4	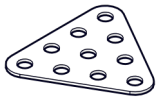	1
Угол плоский 90° 5x5		4
Угол плоский 135° 5x5	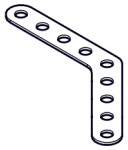	3

Название детали	Изображение	Количество (шт.)
Адаптер силового мотора 25D плоский 3x5		2
Угол (1_1)x5	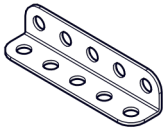	2
Балка (1_2_1)x10	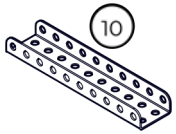	2
Балка (1_2_1)x15	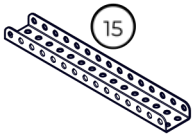	2
Балка (1_2_1)x20	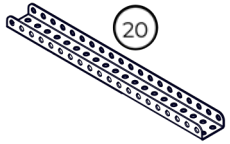	4
Балка (1_2)x(1_16_1)	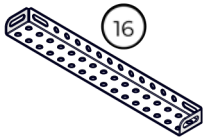	2
Основание корпуса (3_15_3)x10	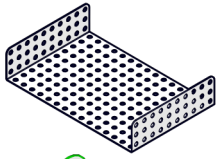	2
Переходник для сервопривода Servo Pivot	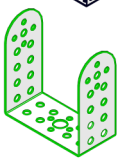	1

Название детали	Изображение	Количество (шт.)
Винт M4x8		84
Винт M4x16		2
Винт M4x25		7
Гайка M4 фланцевая		101
Установочное кольцо 4 мм		9
Ось 65 мм	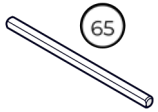	2
Ось 165 мм	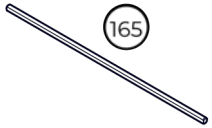	1
Кольцо 5 мм		4

Название детали	Изображение	Количество (шт.)
Муфта 10 мм		3
Шестеренка средняя 32 зуба		1
Шестеренка большая 64 зуба	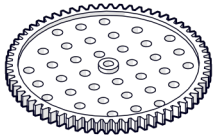	2
Колесо пассивное		1
Катушка с нитью 3 м		1

1

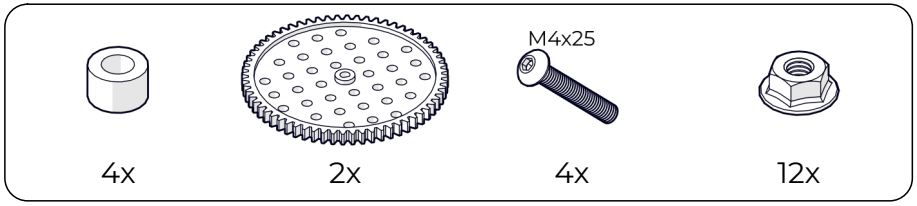

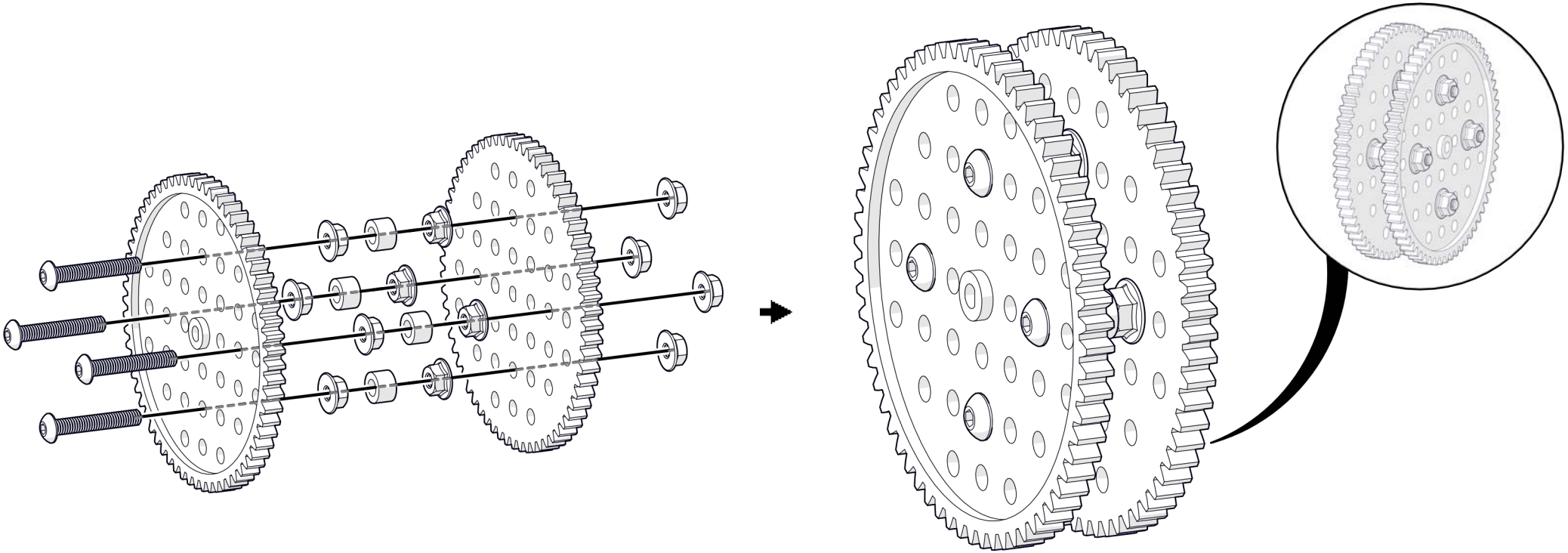

2

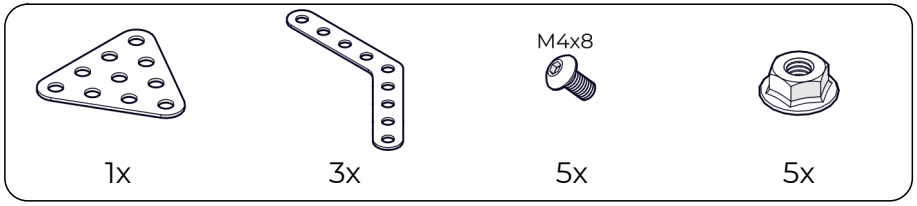

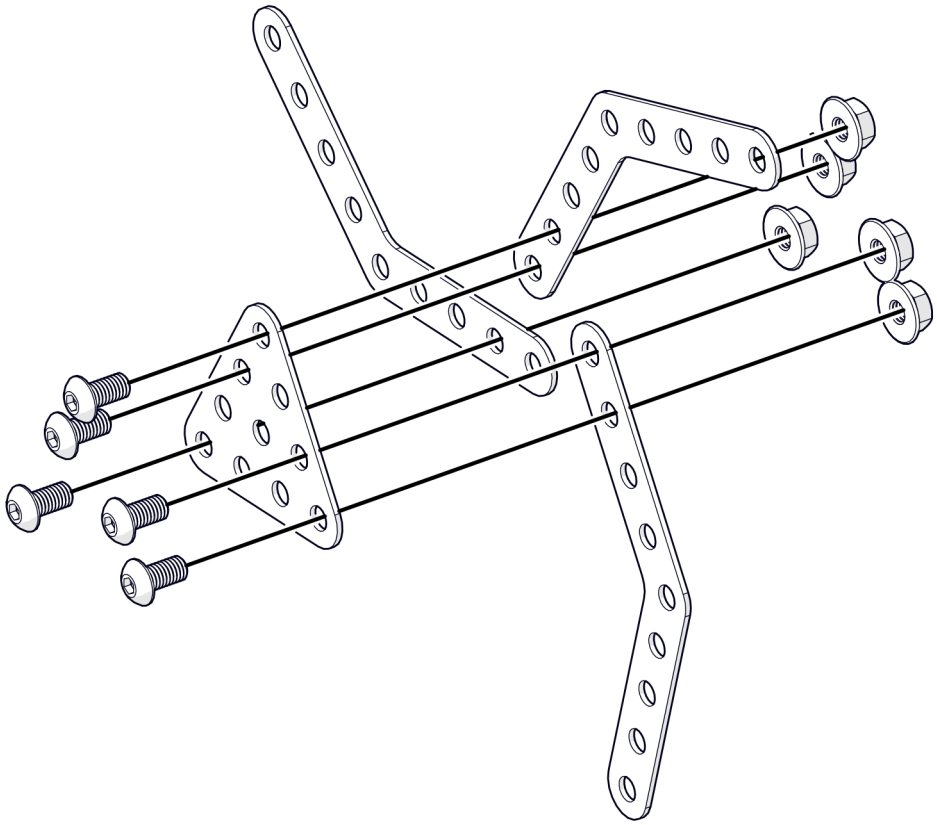

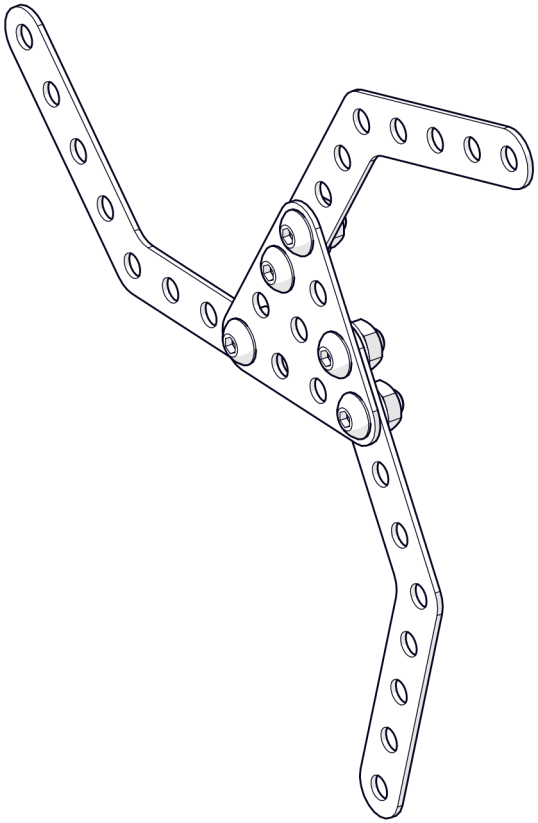

3

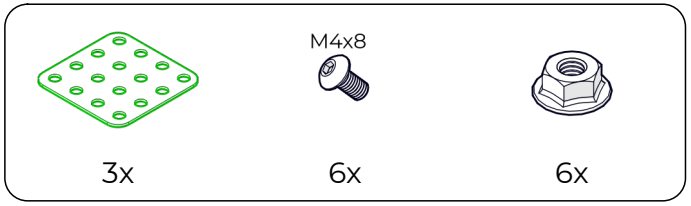

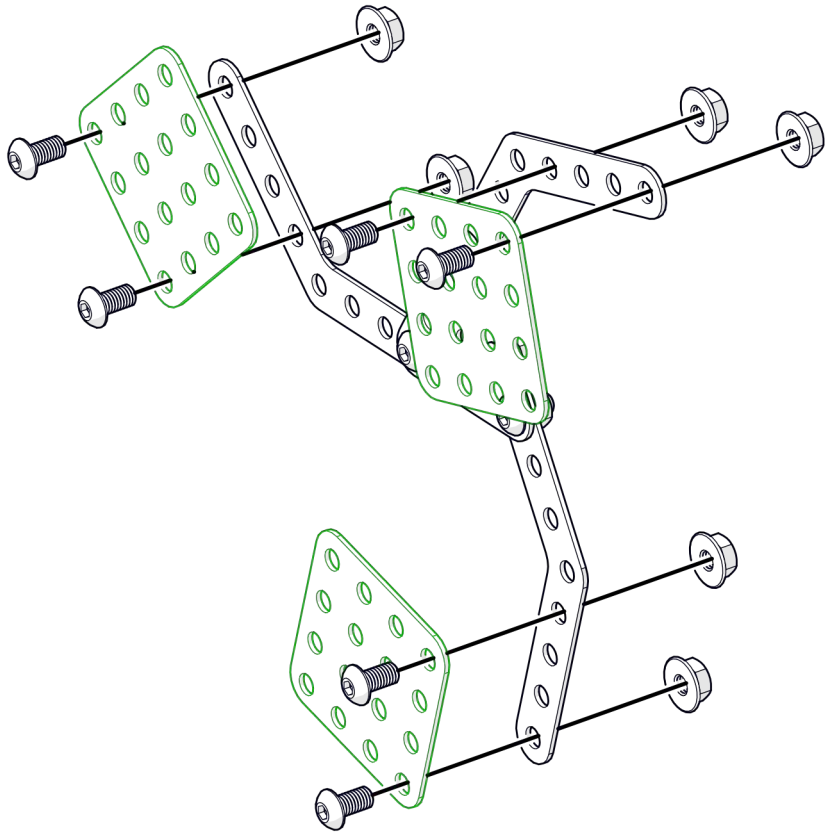

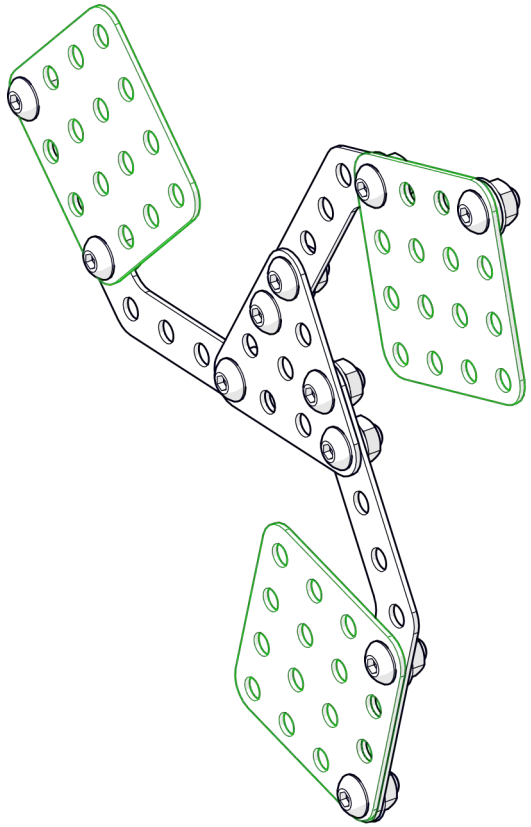

TRIK

4

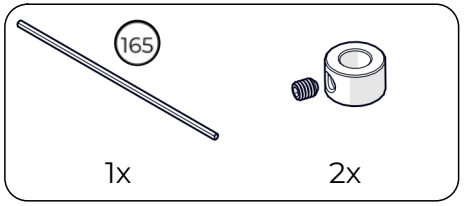

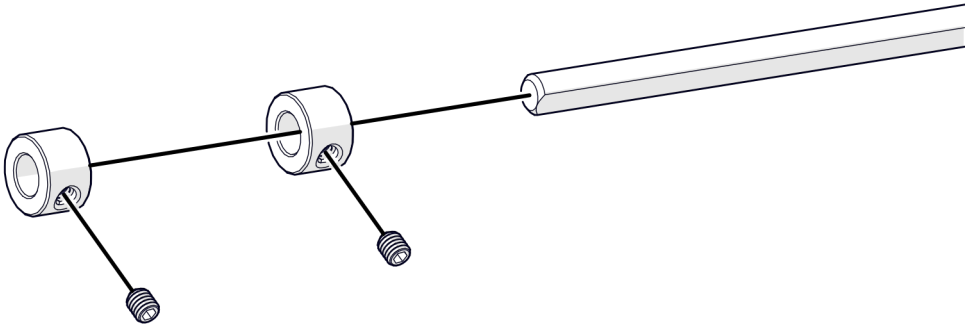

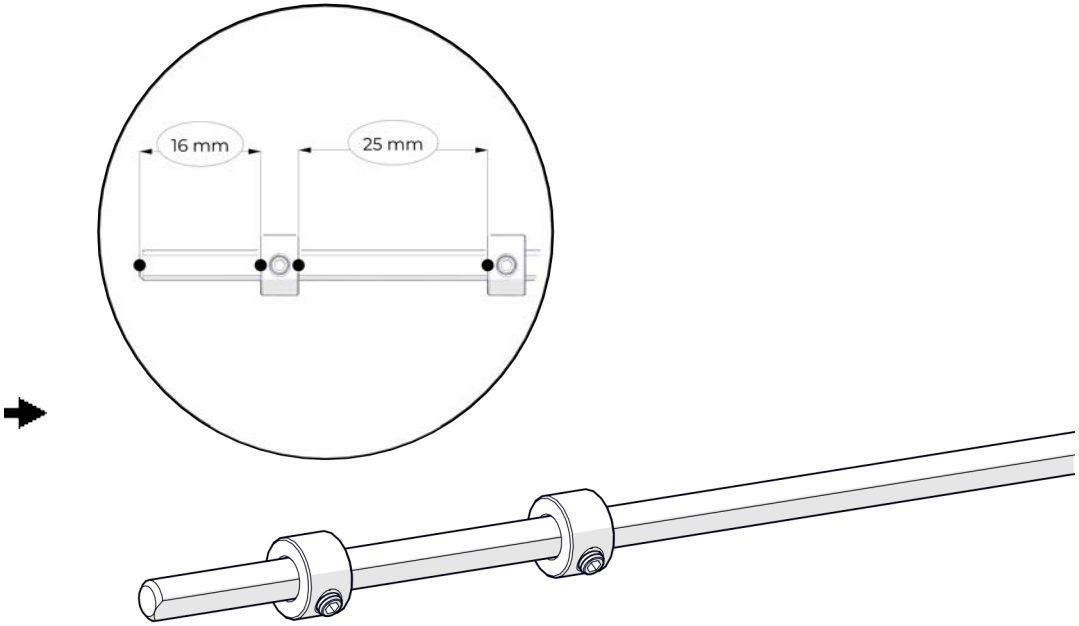

5

1x

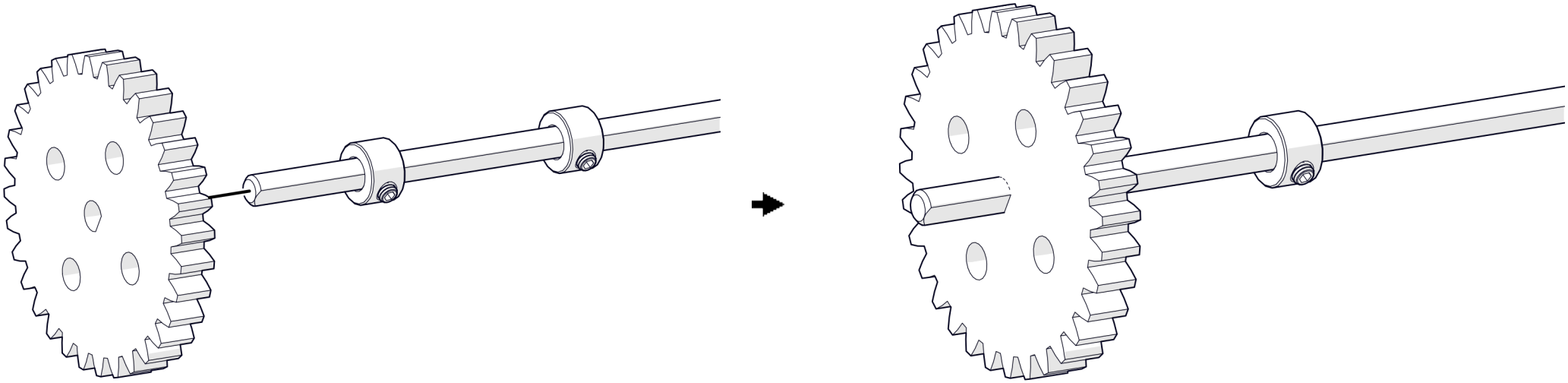

6

2x

2x

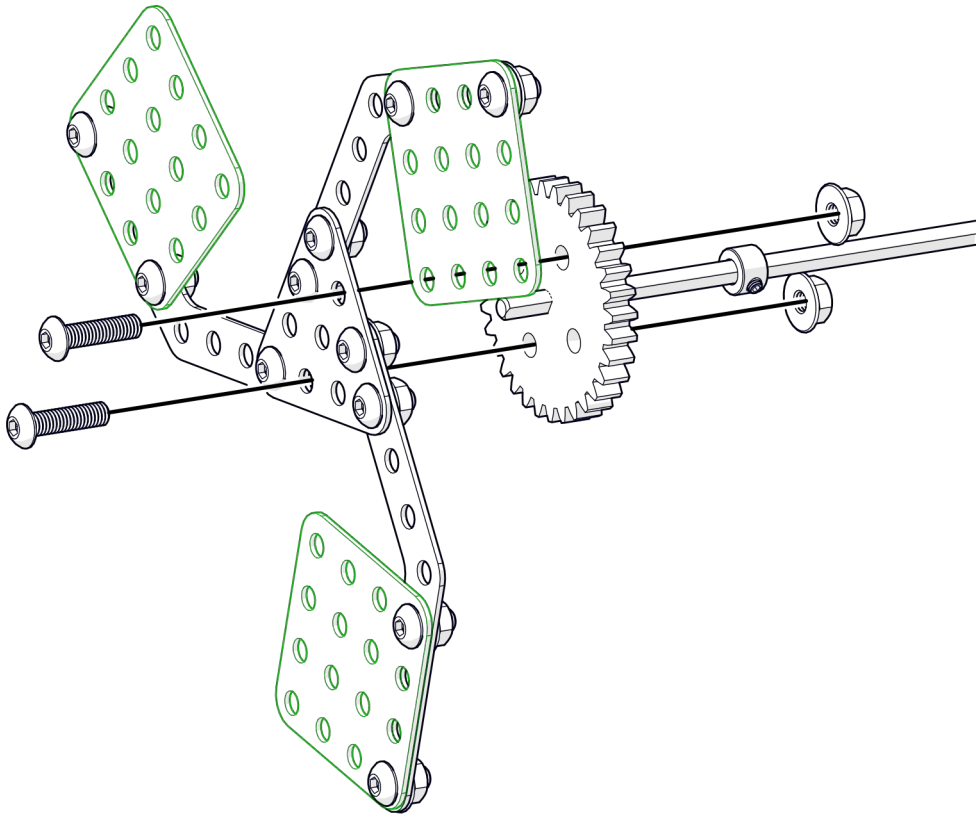

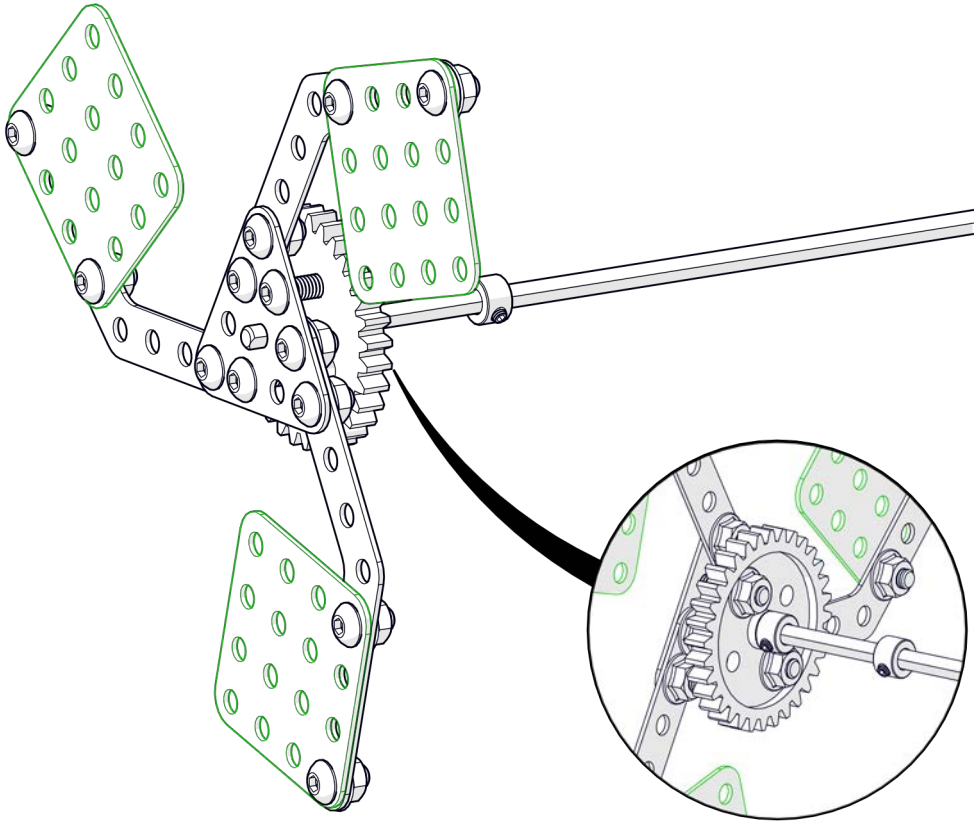

7

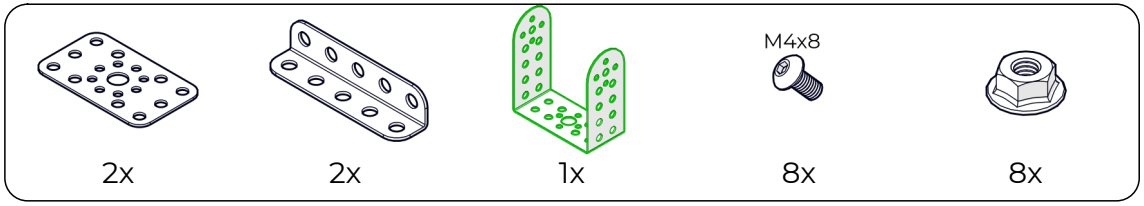

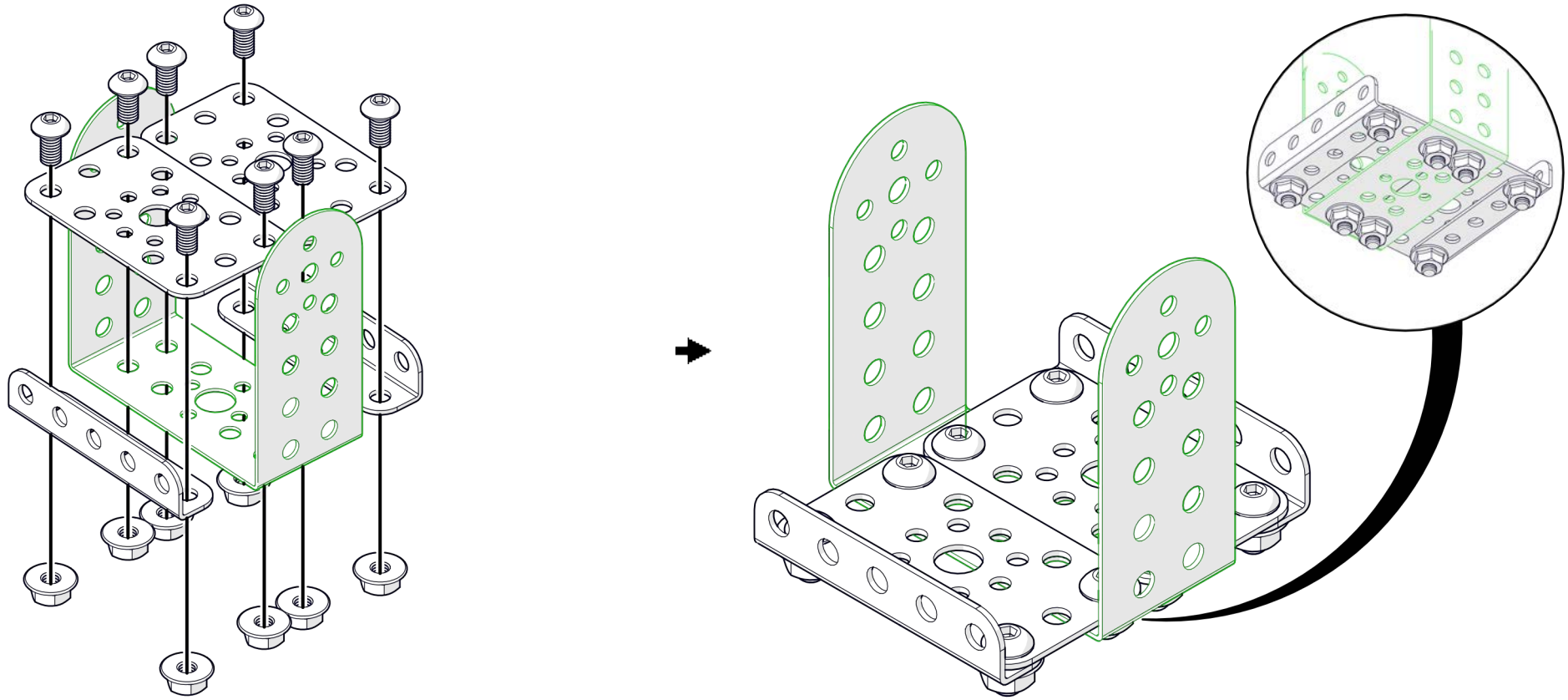

8

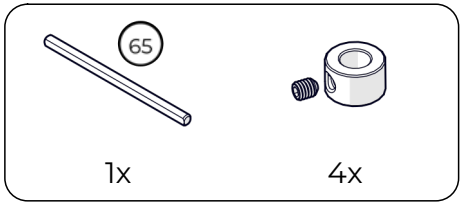

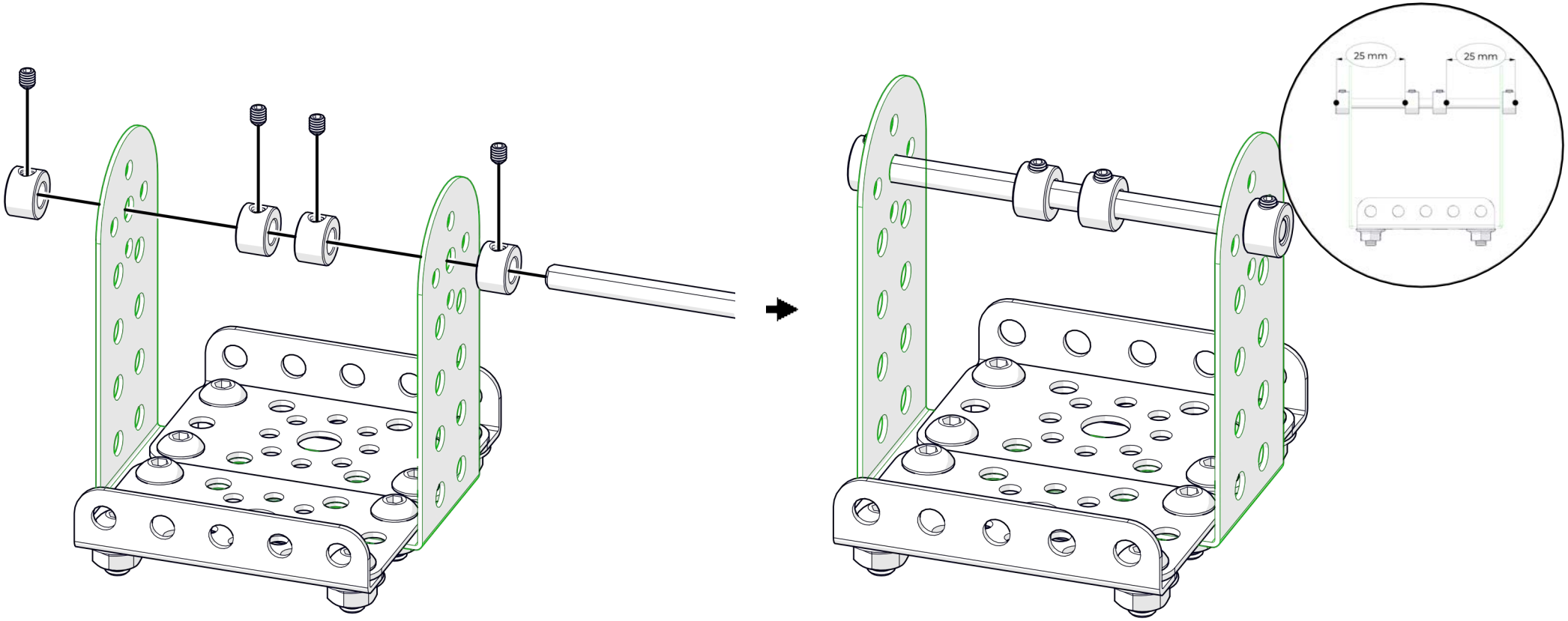

9

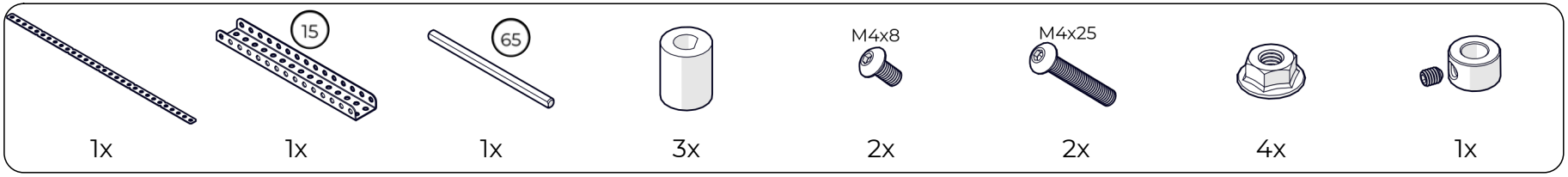

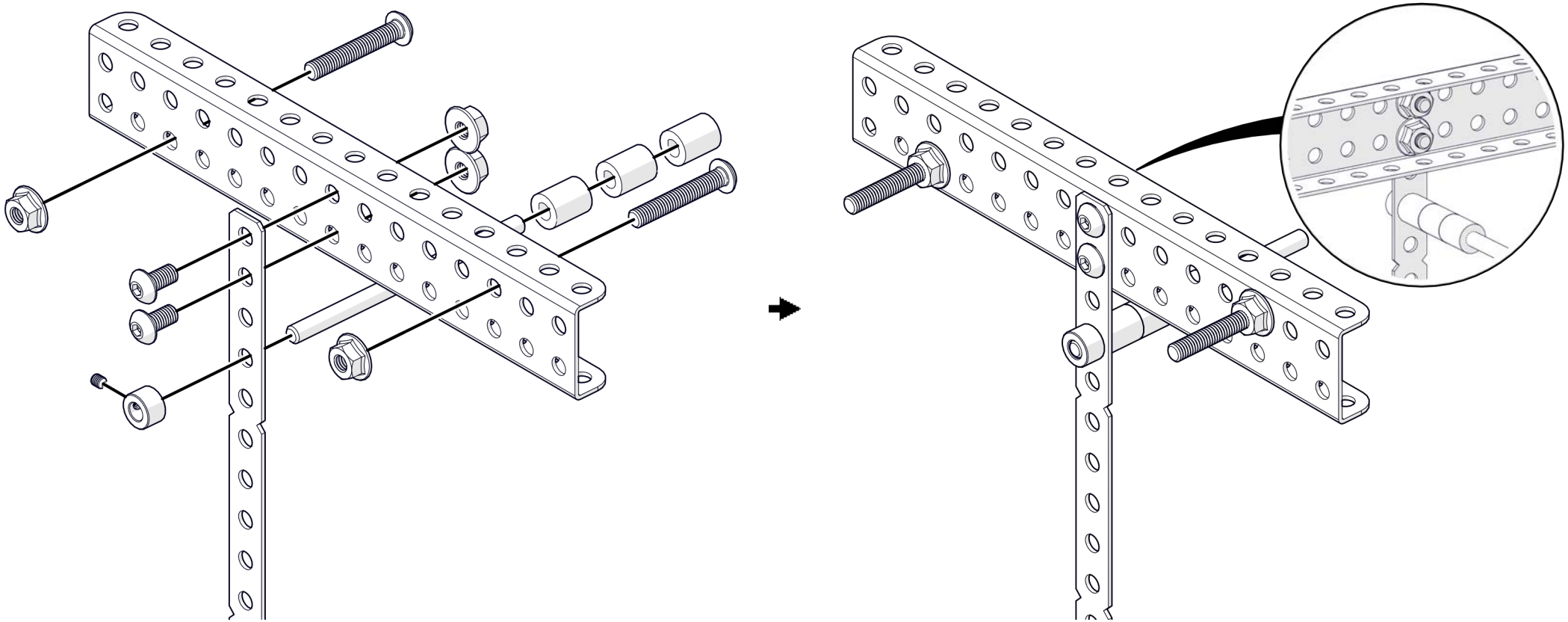

10

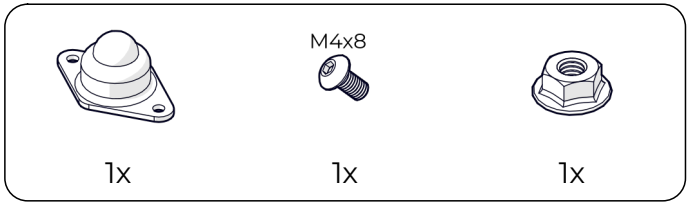

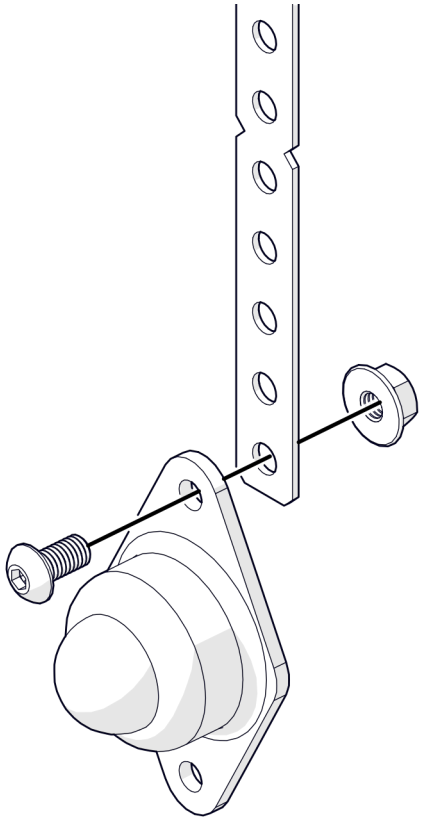

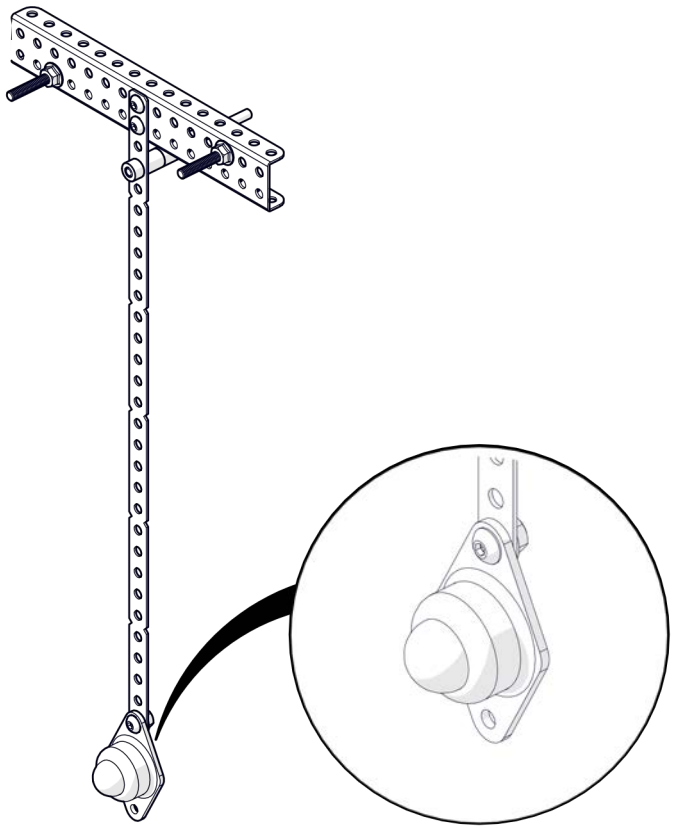

TRIK

11

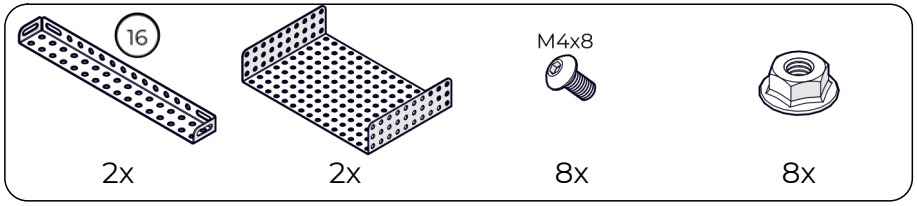

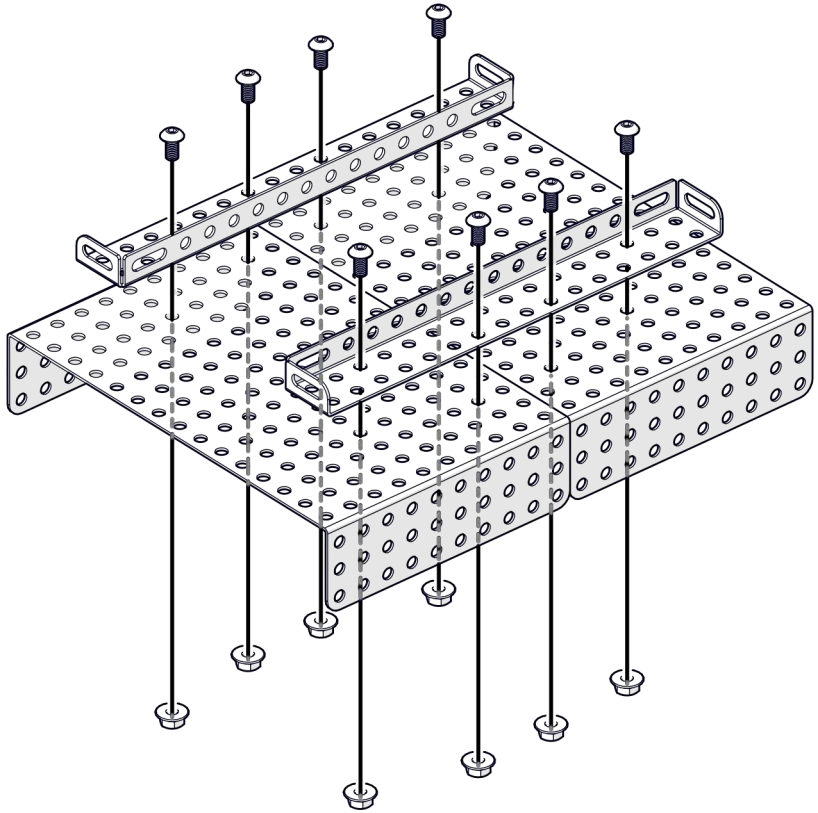

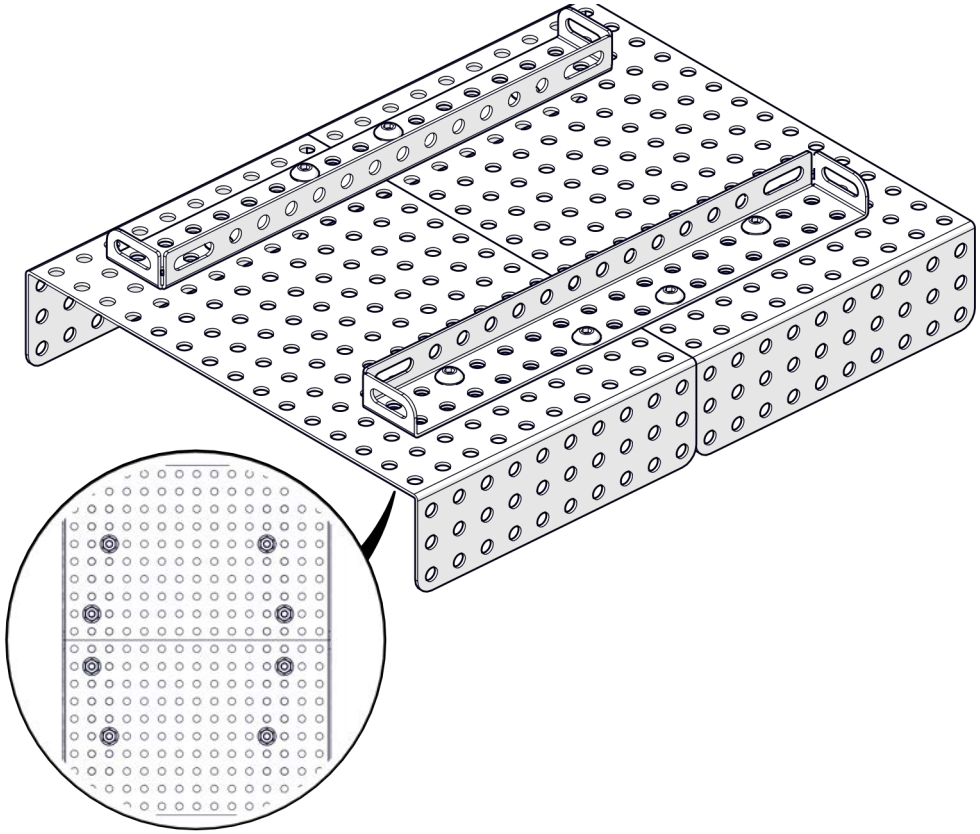

12

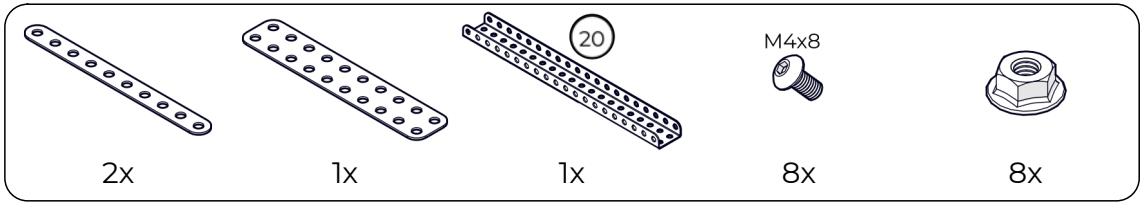

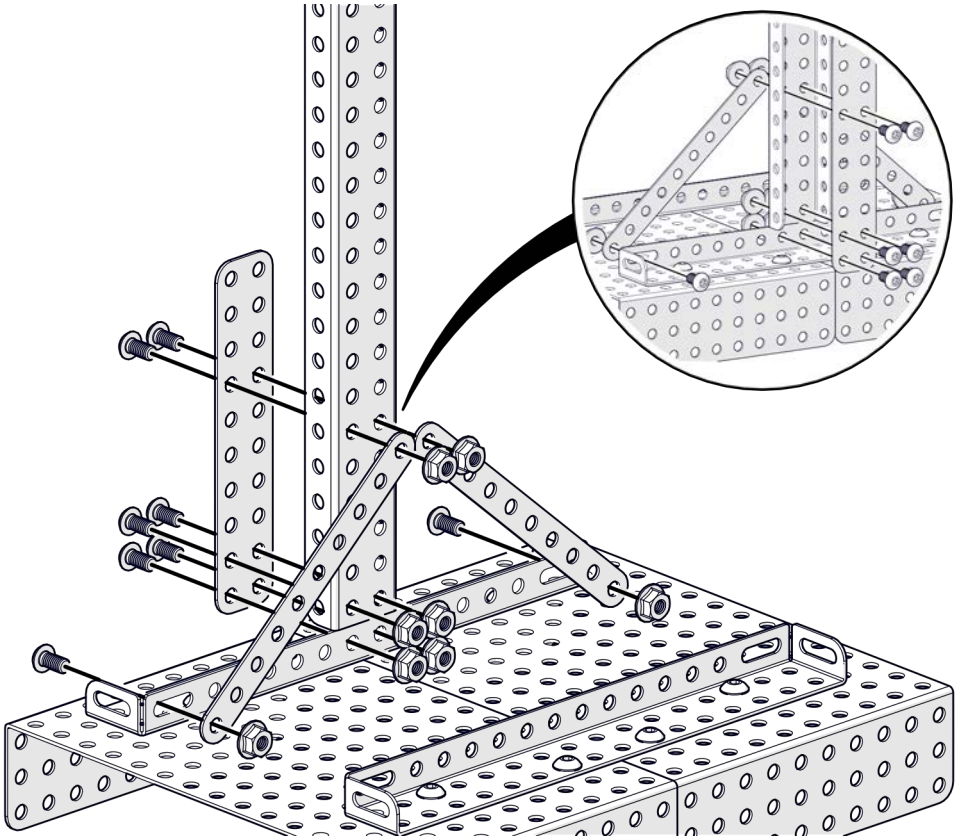

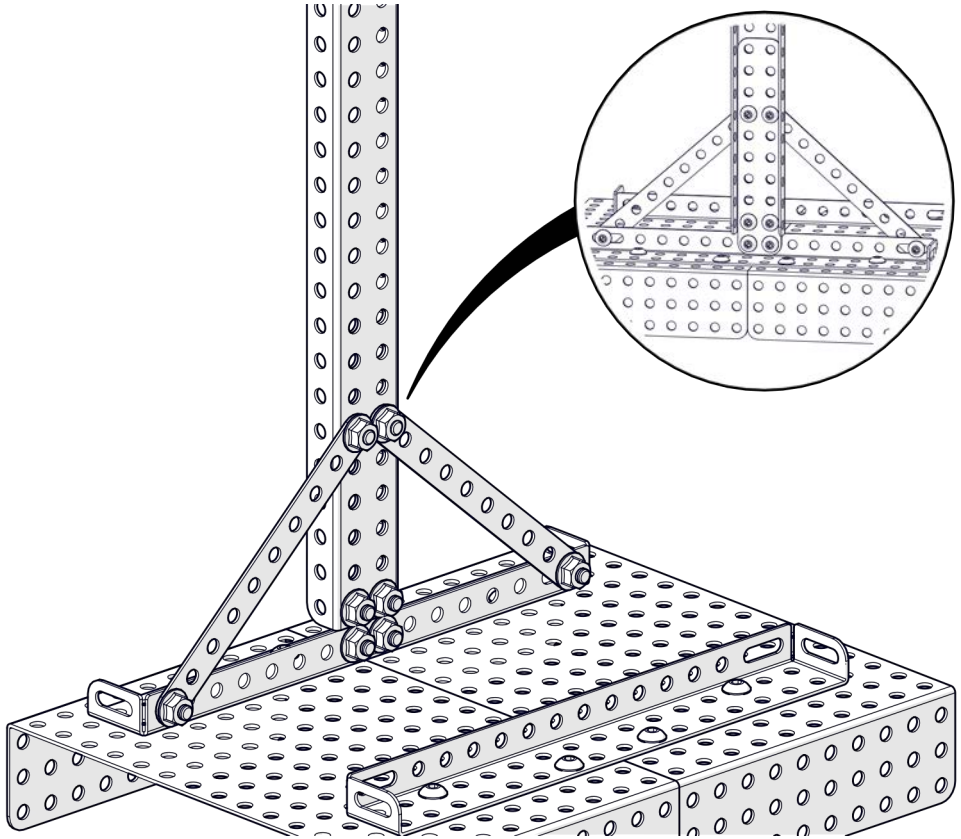

13

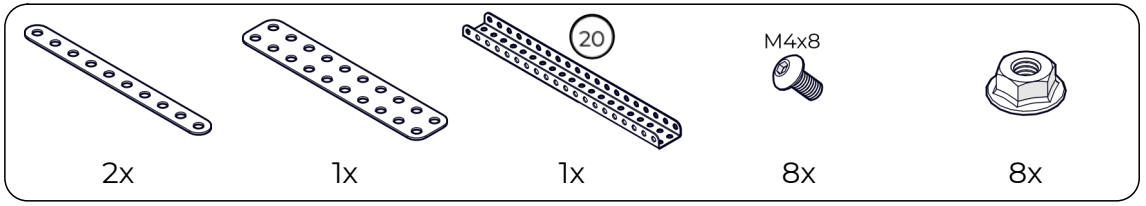

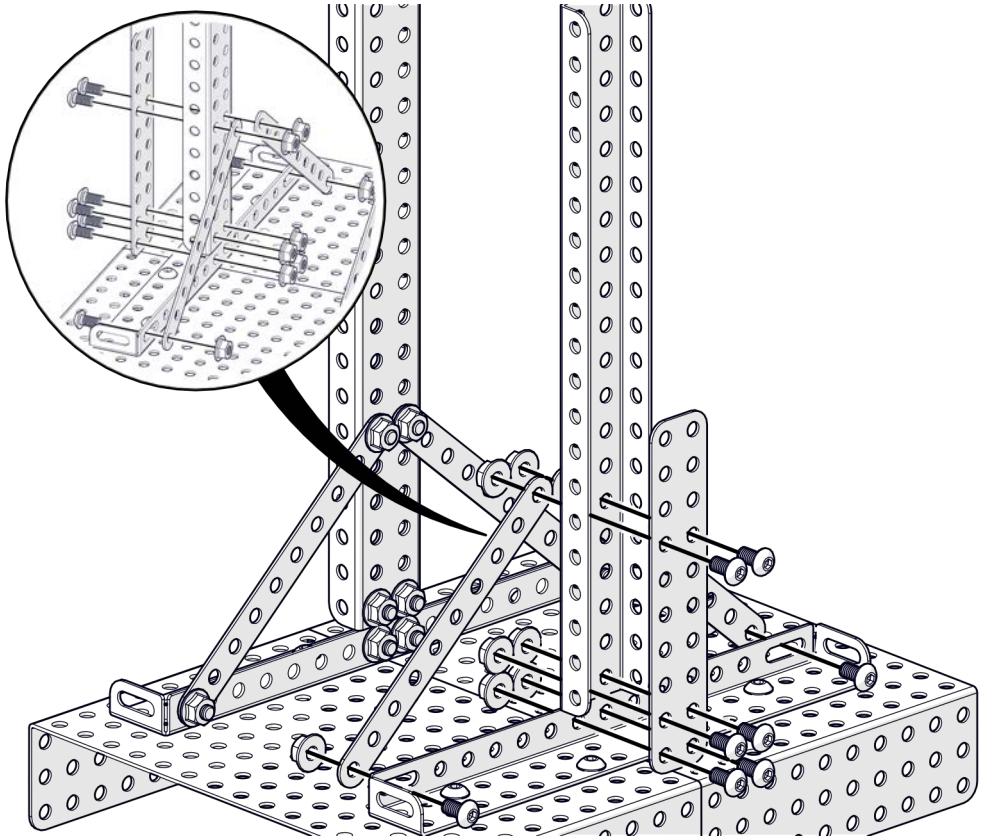

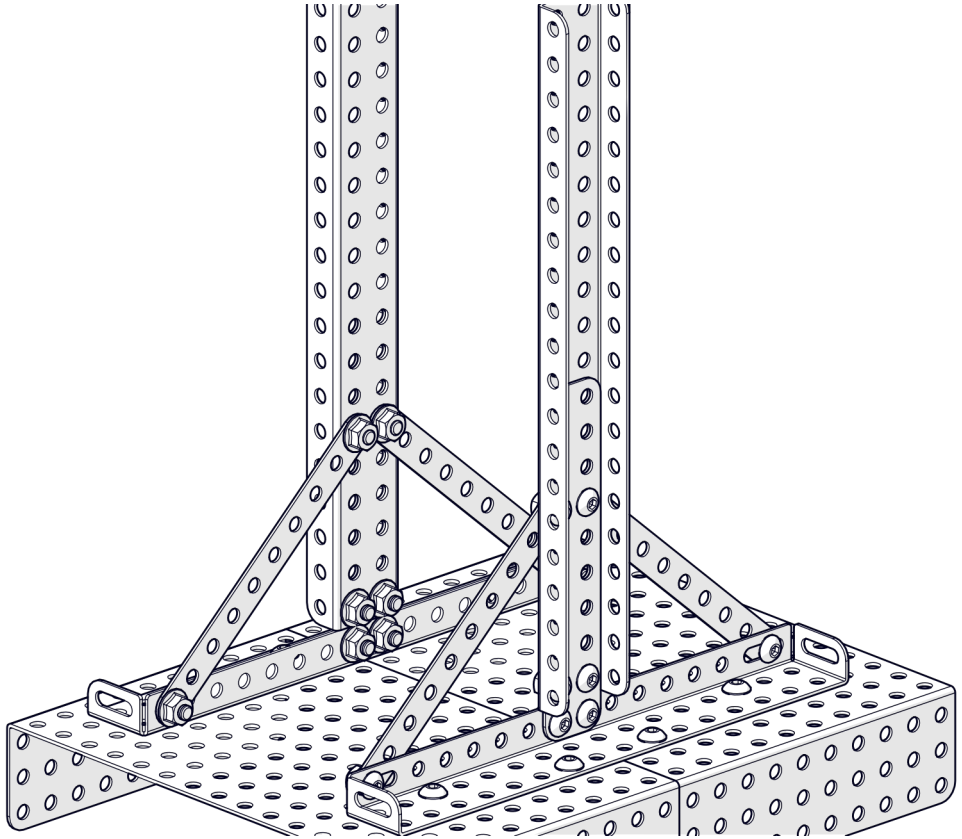

14

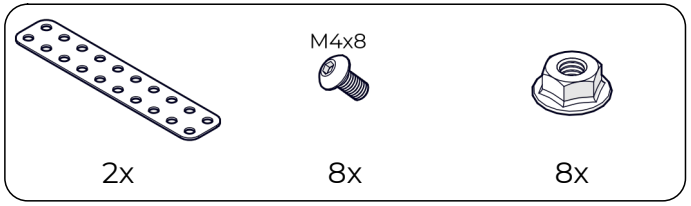

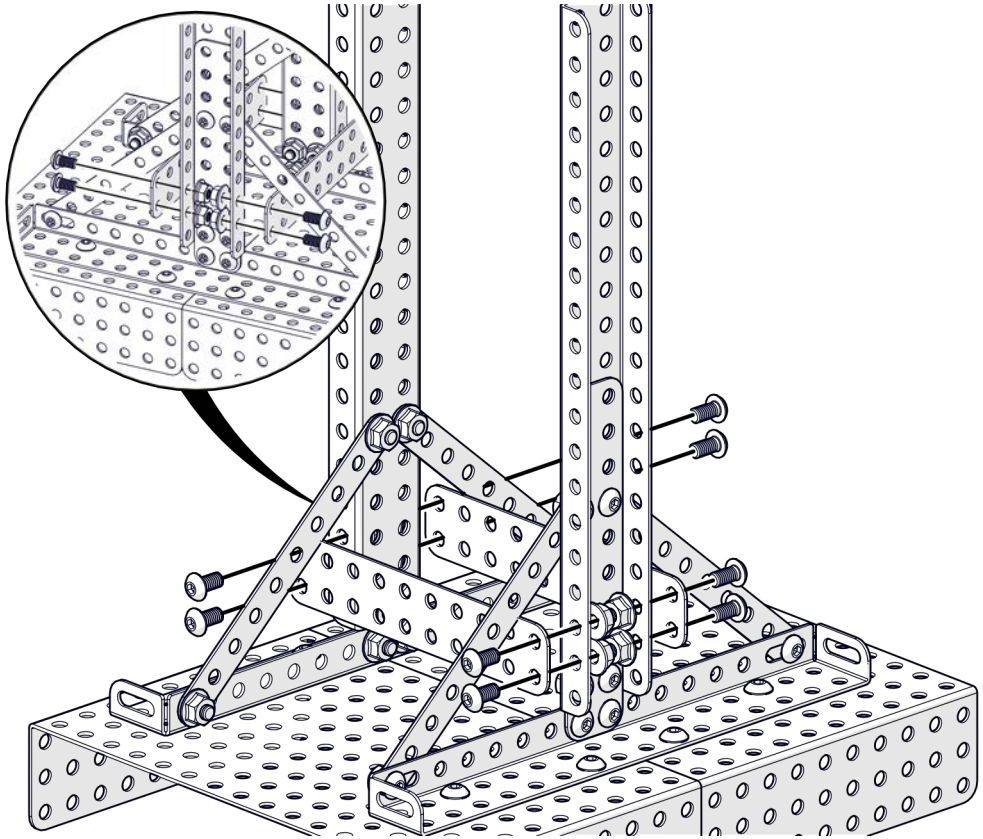

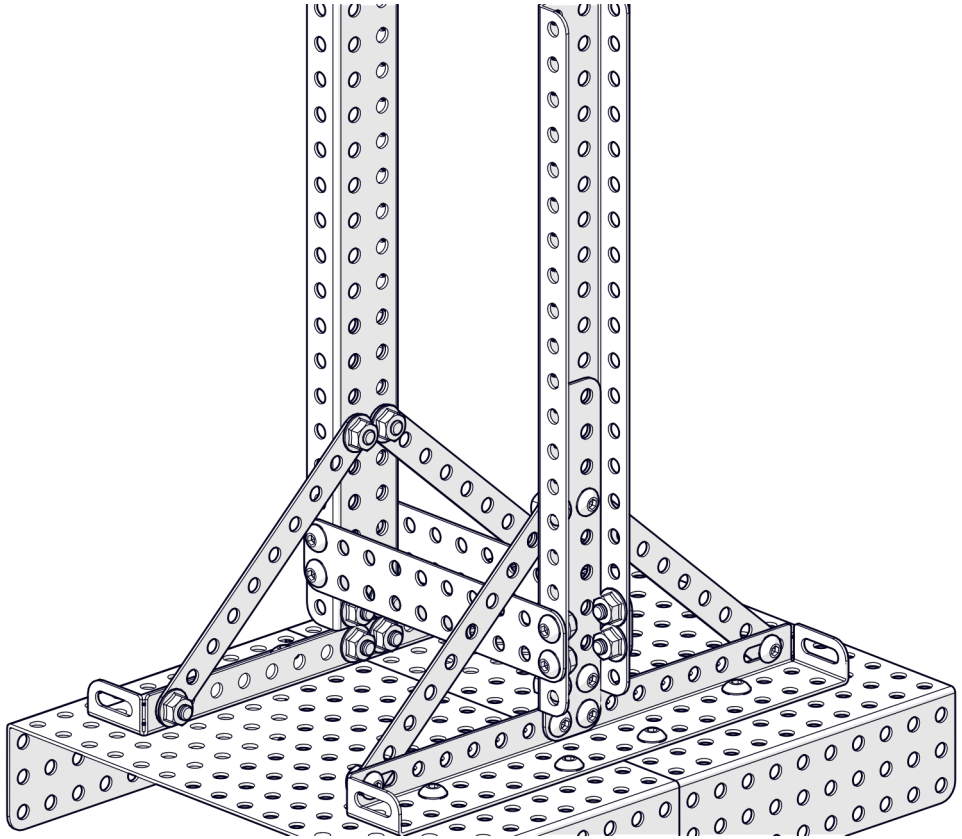

15

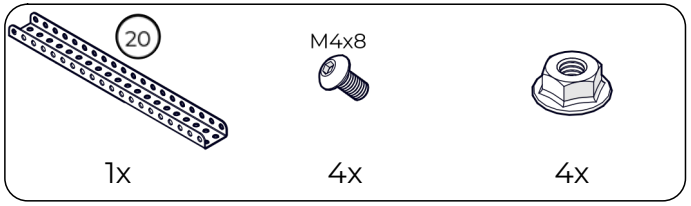

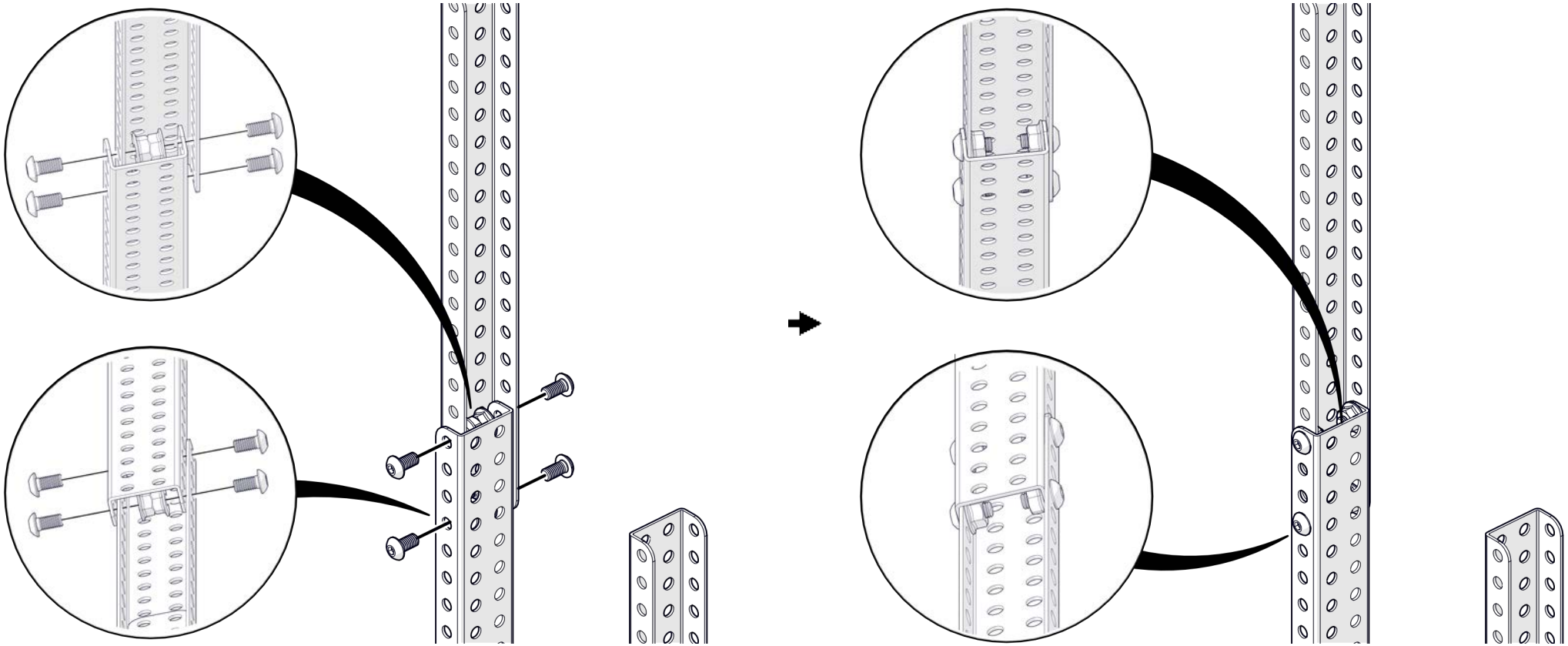

16

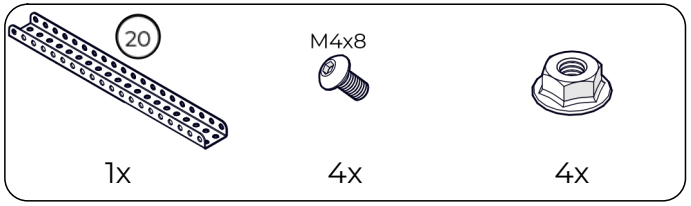

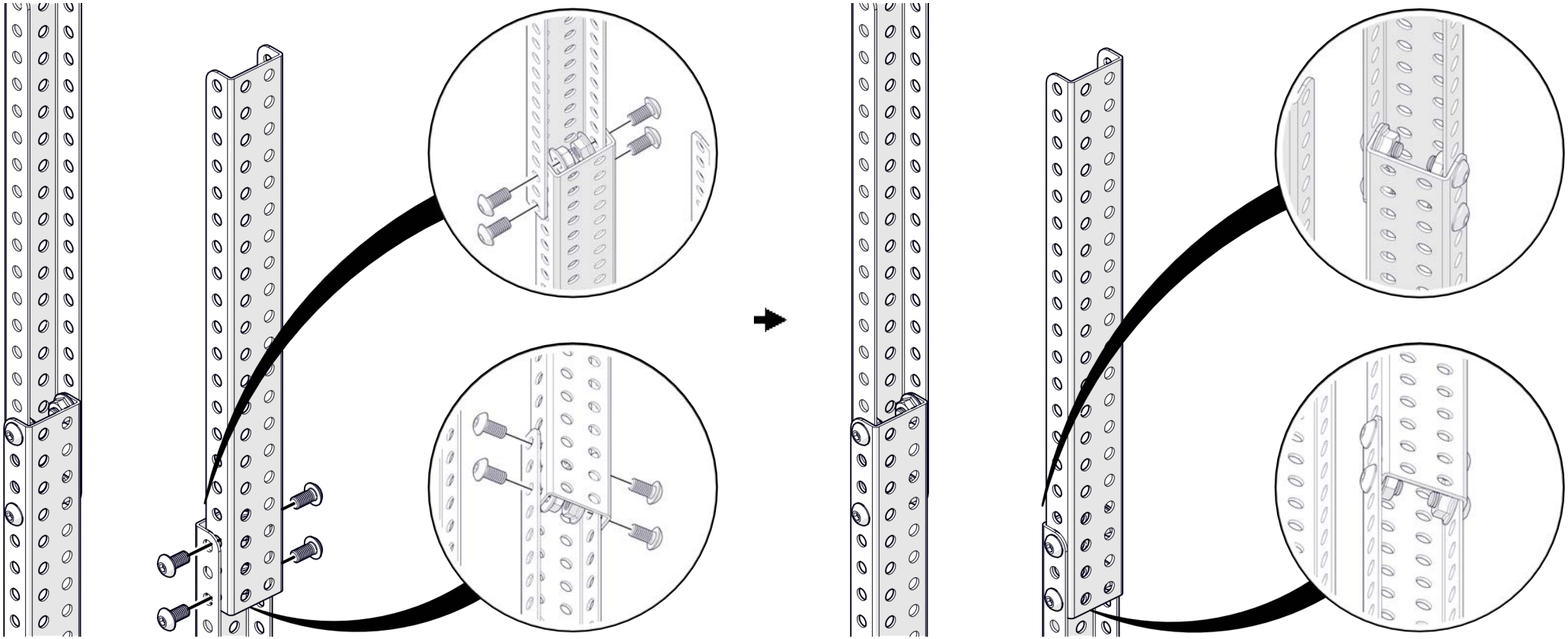

17

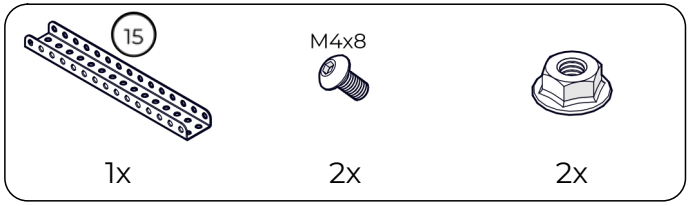

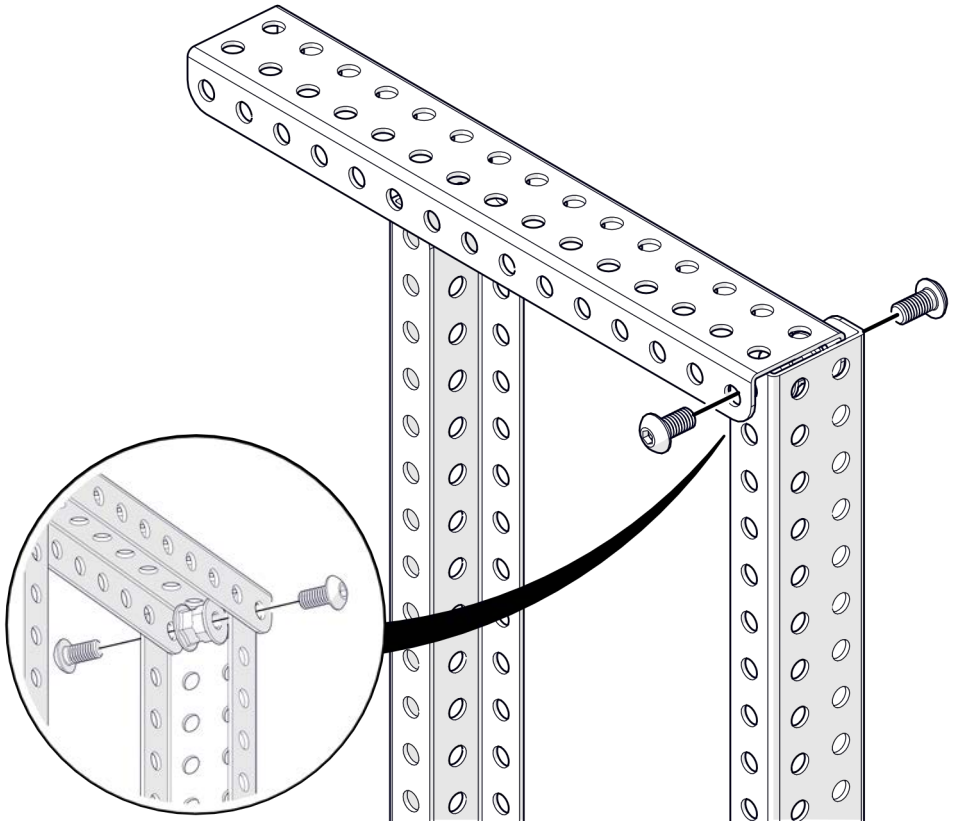

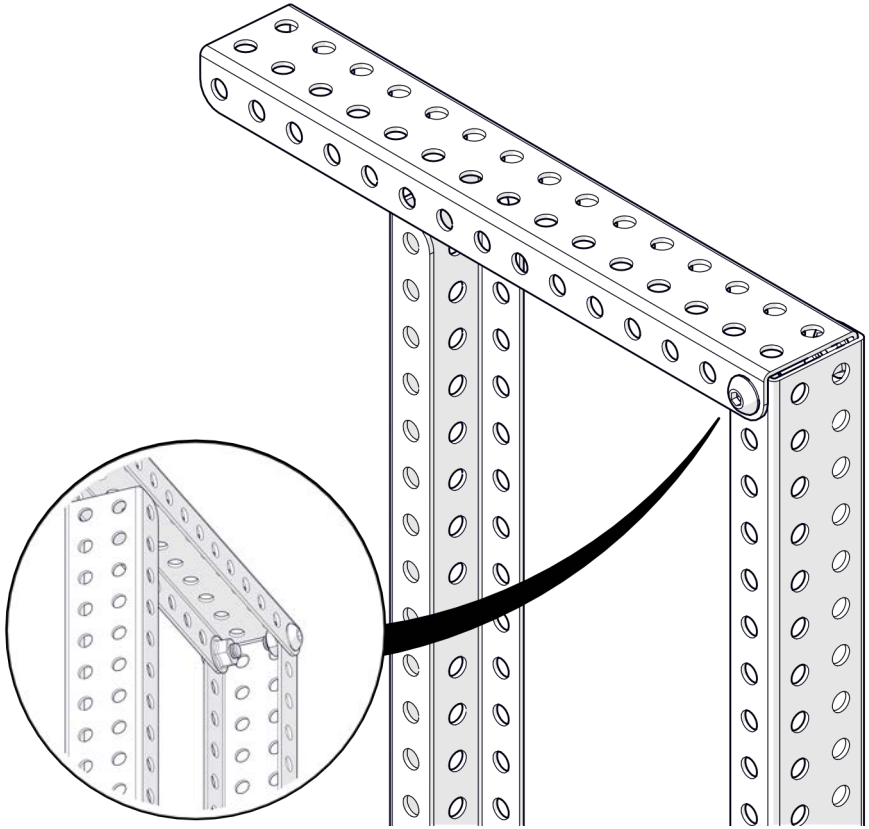

18

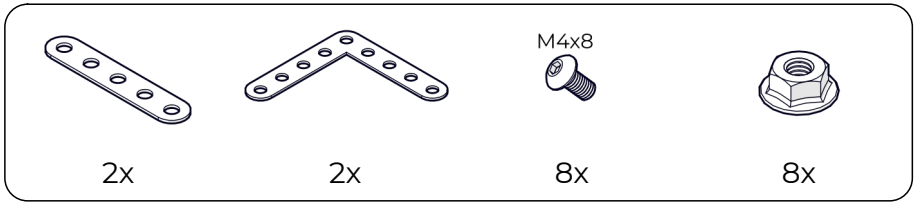

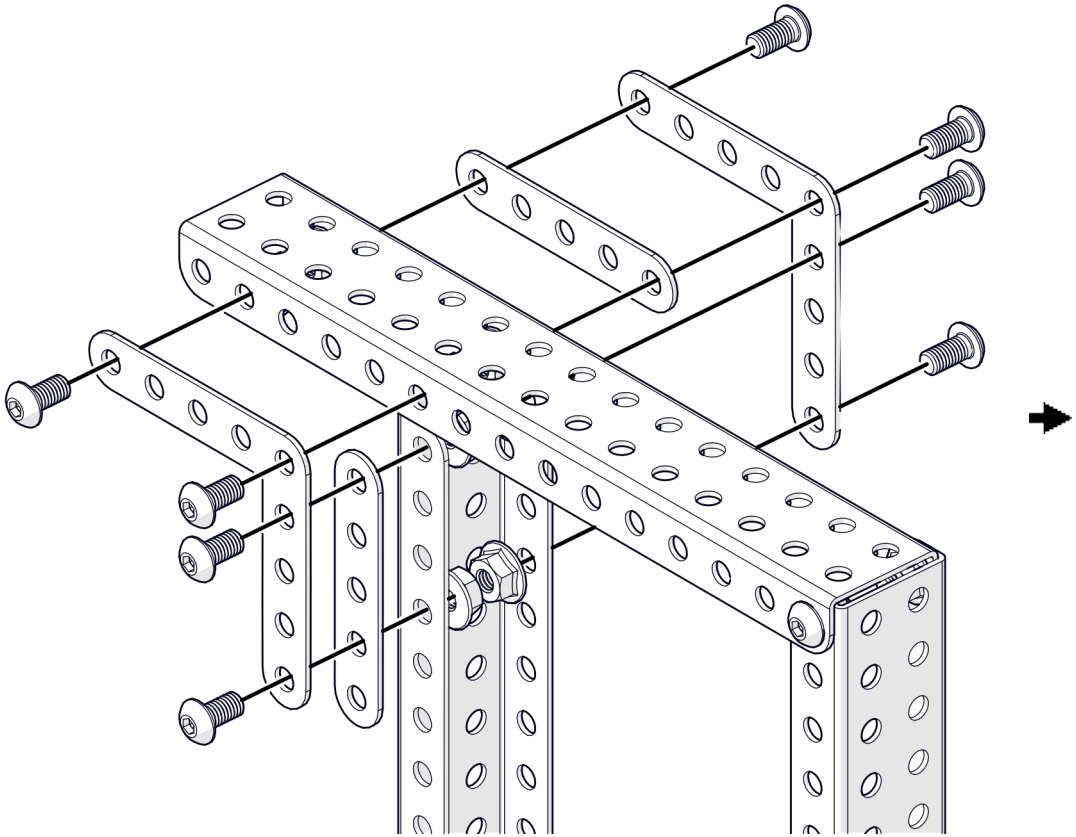

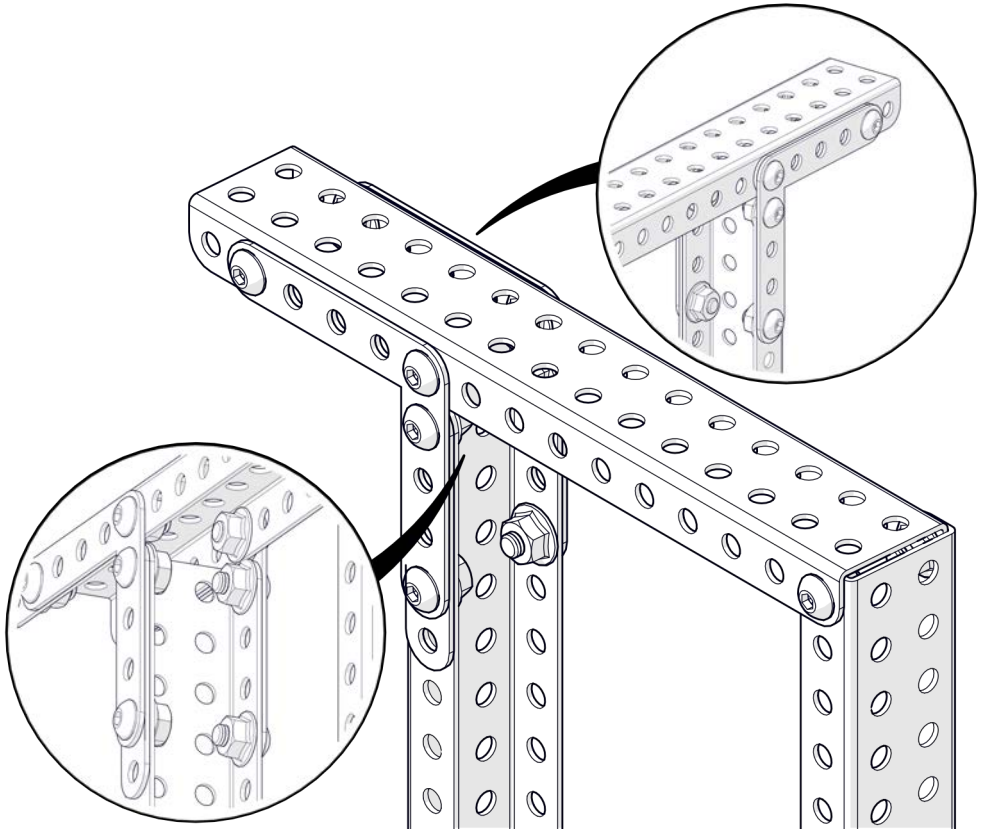

19

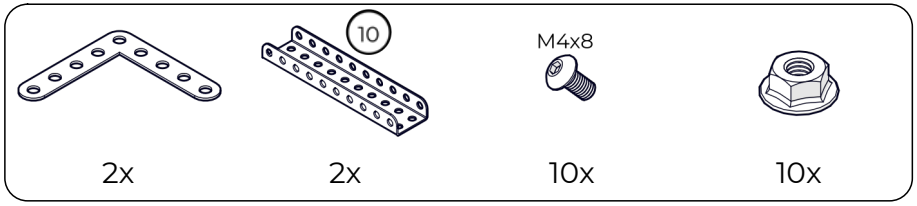

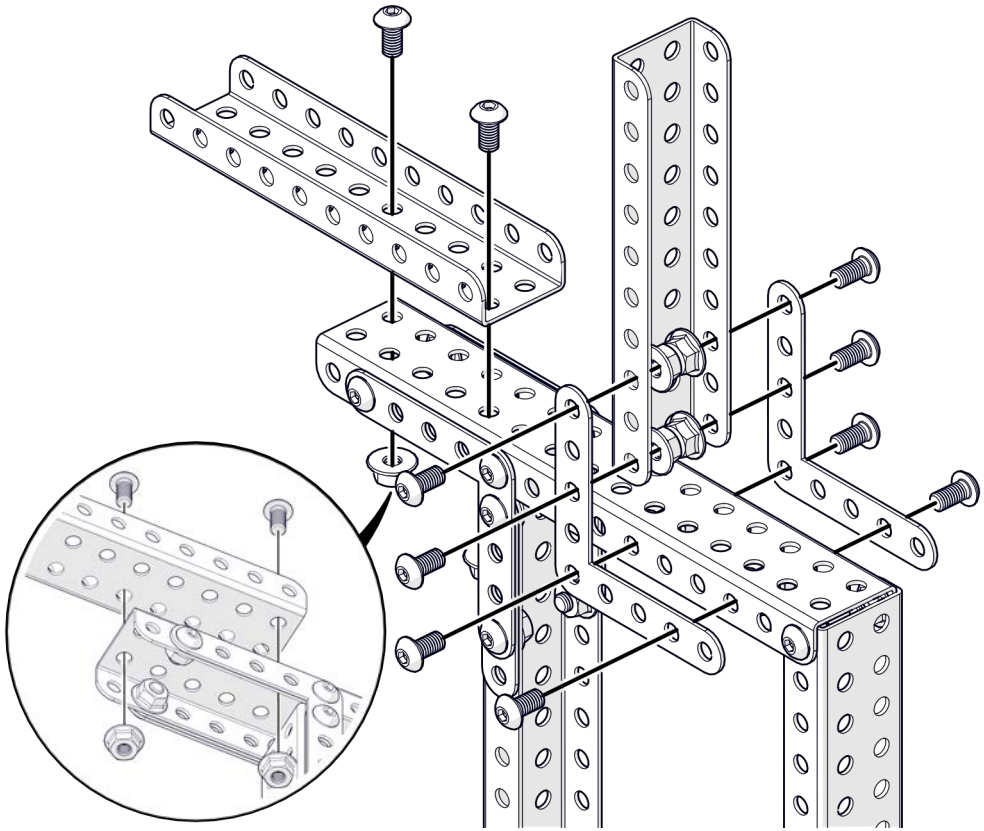

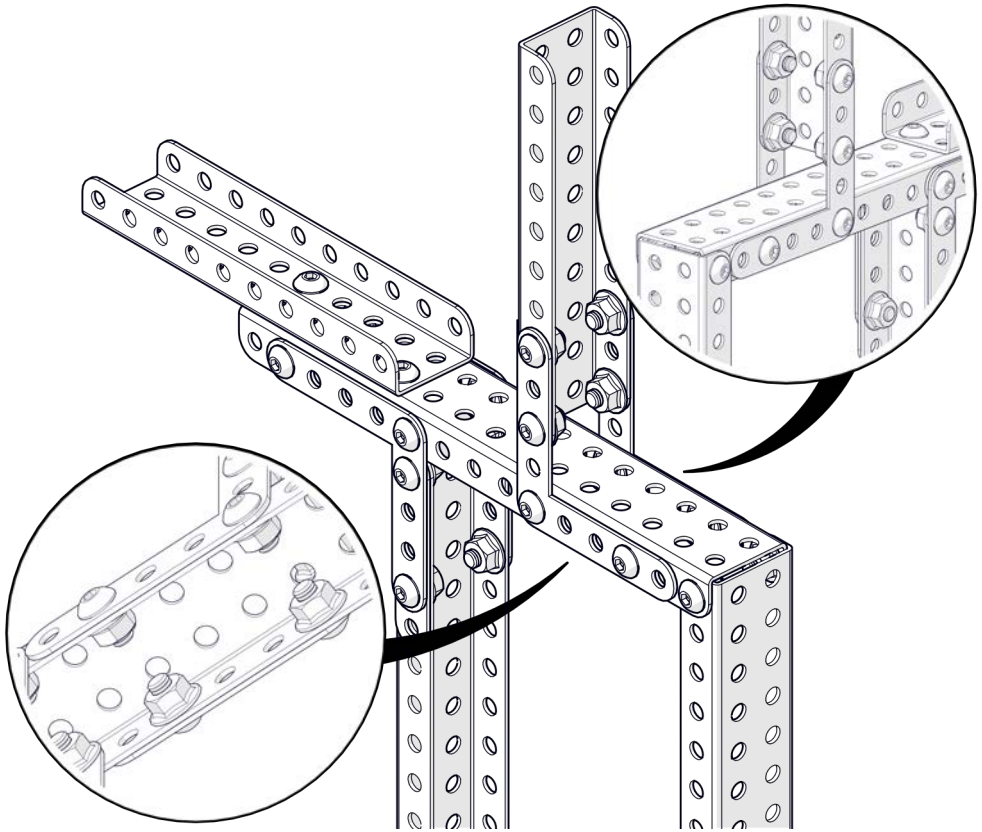

20

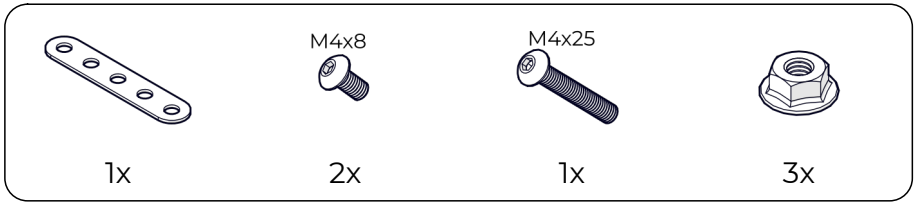

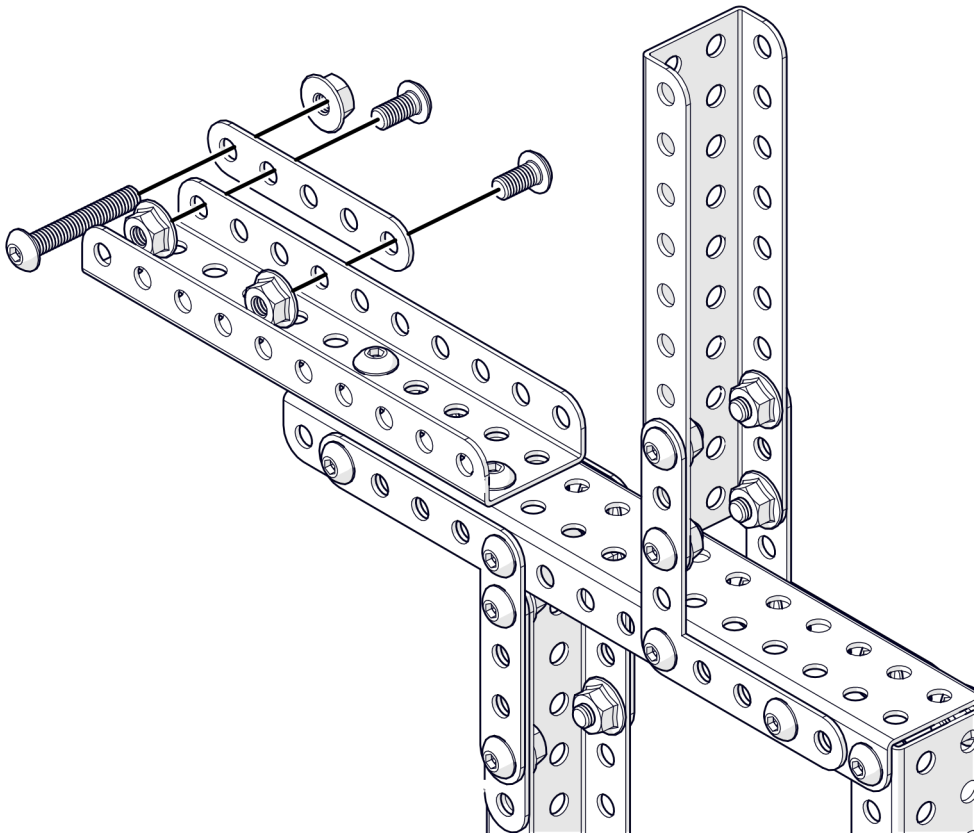

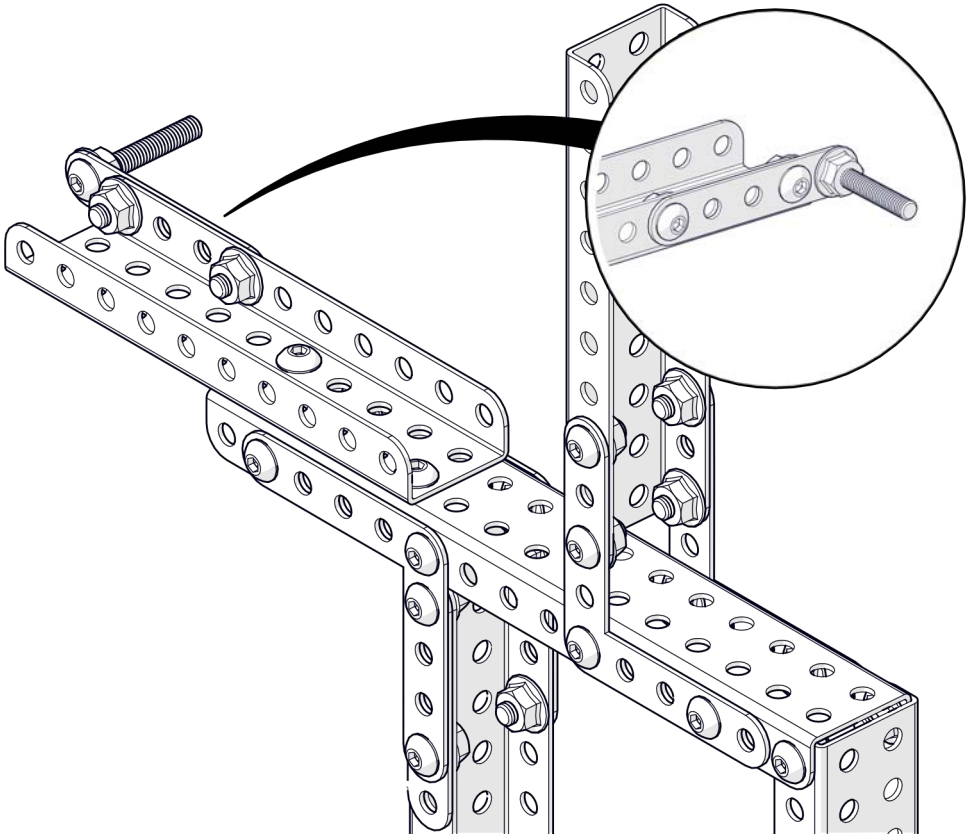

21

1x

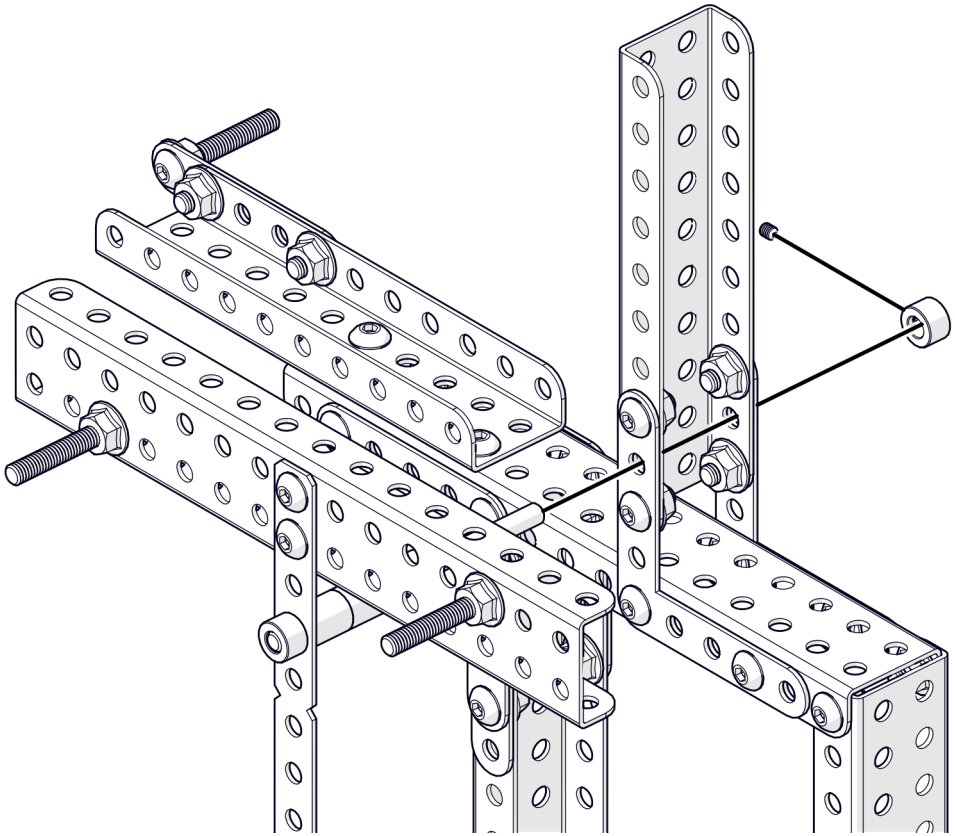

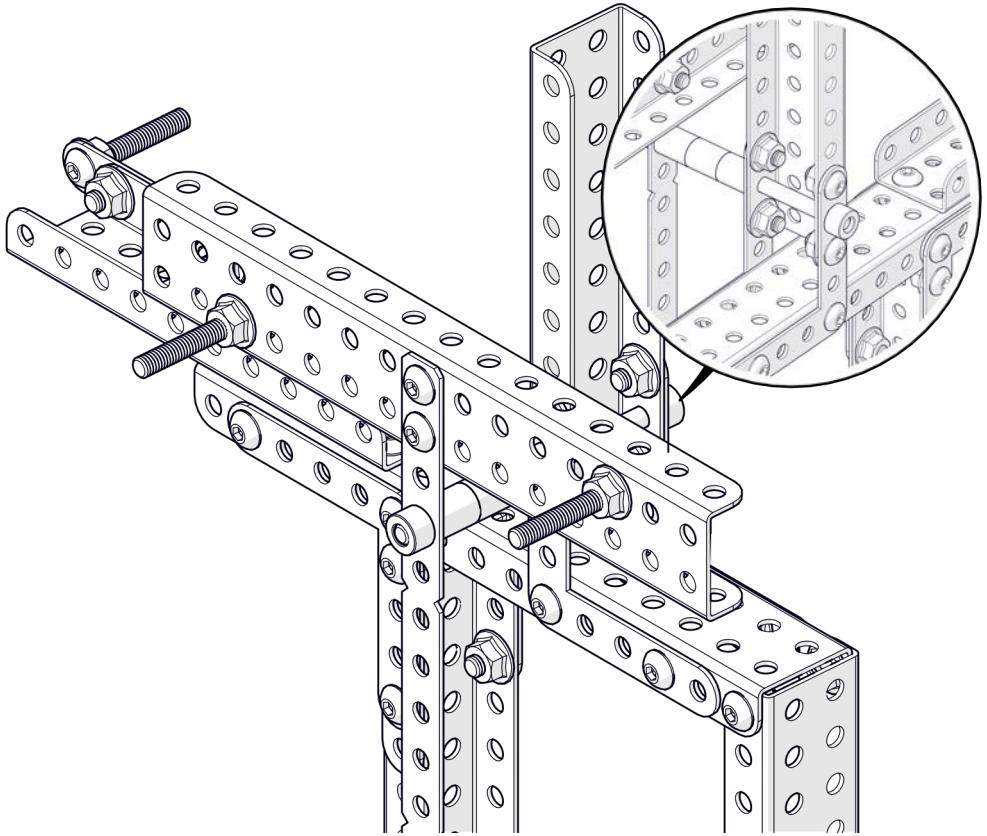

TRIK

22

1x

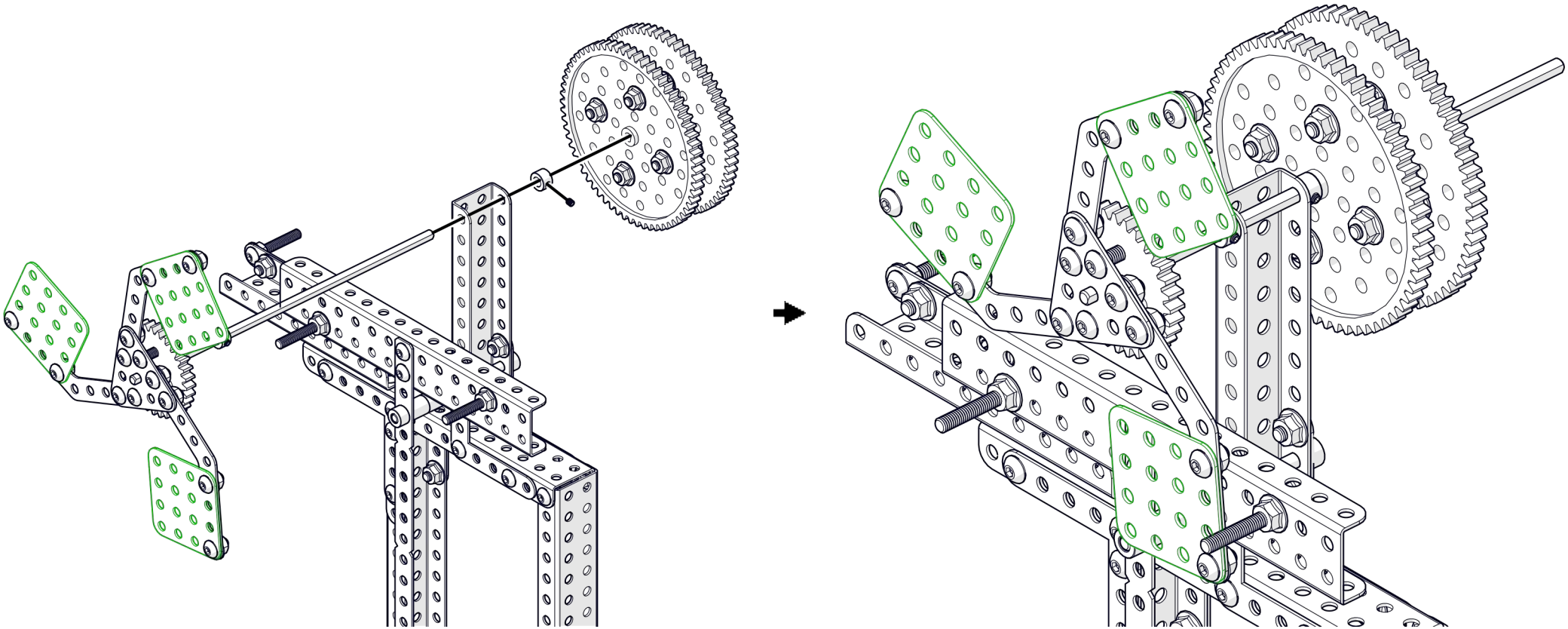

23

1x

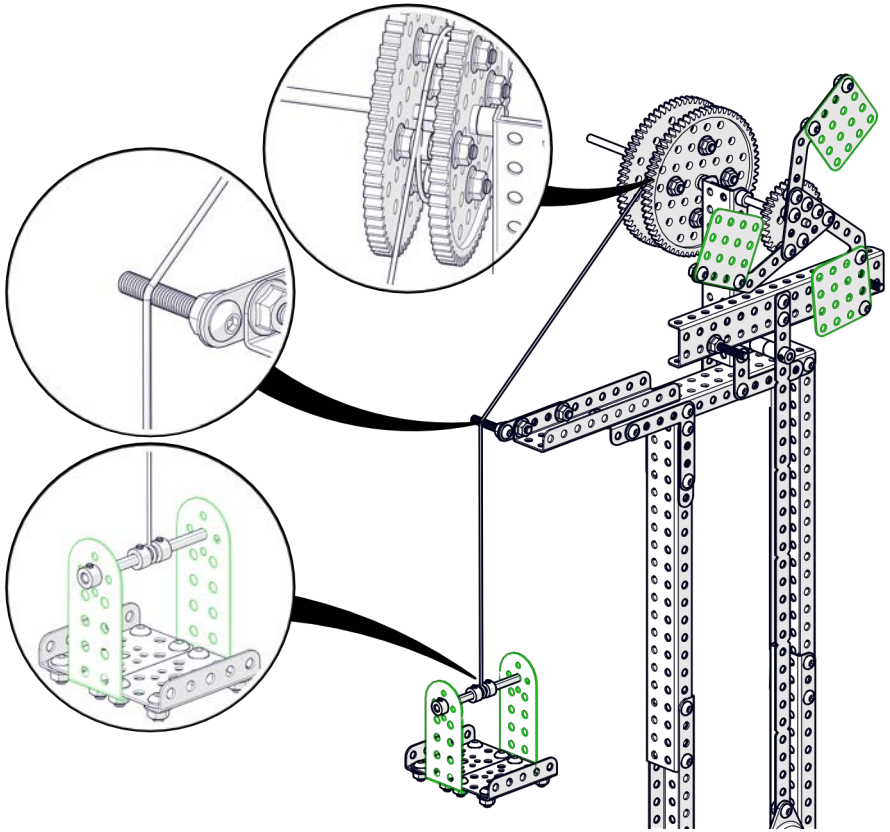

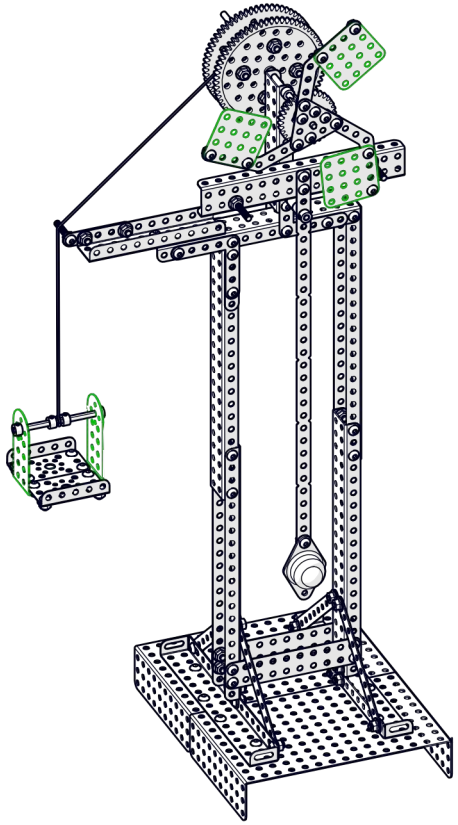

НАУЧИМ ИЗОБРЕТАТЬ
БУДУЩЕЕ

TRIK

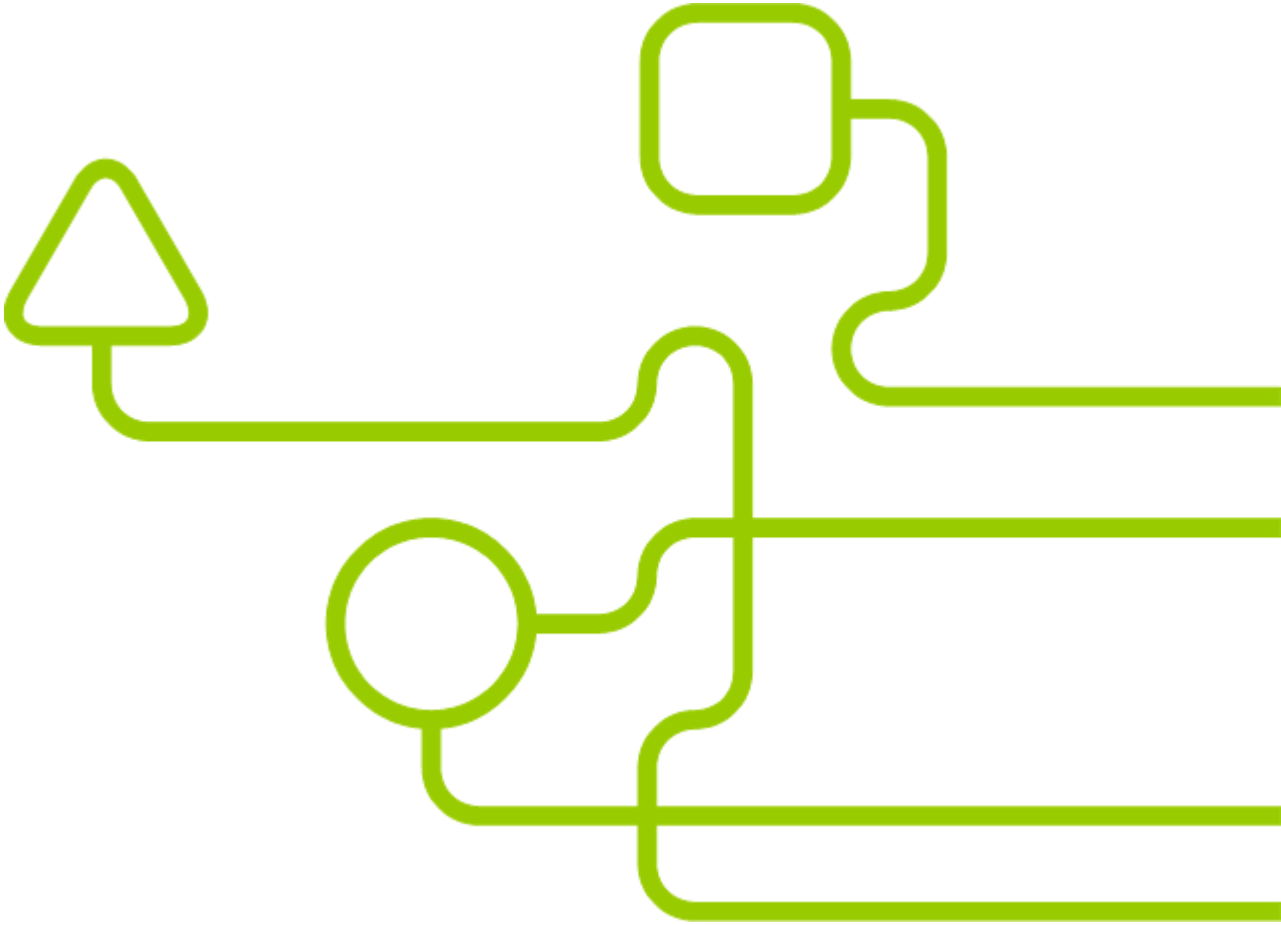

trikset trikset.com support@trikset.com